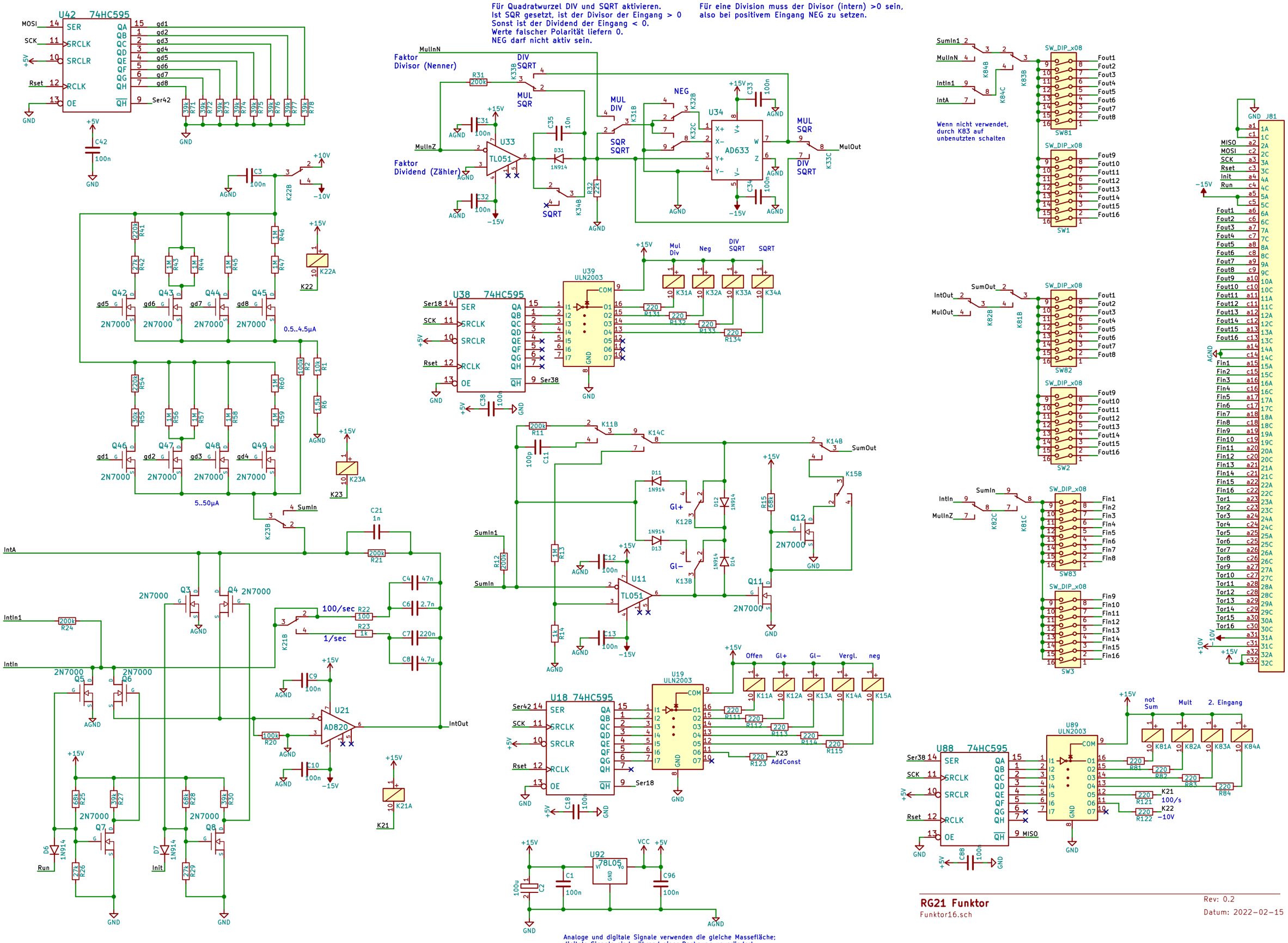
Für Quadratwurzel DIV und SQRT aktivieren.
Ist SQR gesetzt, ist der Divisor der Eingang > 0
Sonst ist der Dividend der Eingang < 0.
Werte falscher Polarität liefern 0.
NEG darf nicht aktiv sein.
Für eine Division muss der Divisor (intern) >0 sein,
also bei positivem Eingang NEG zu setzen.
Wenn nicht verwendet,
durch K83 auf
unbenutzten schalten
0.5..4.5µA
5..50µA
100/sec
1/sec
Analoge und digitale Signale verwenden die gleiche Massefläche;
digitale Signale sind während einer Rechnung unverändert.
RG21 Funktor
Funktor16.sch
Rev: 0.2
Datum: 2022-02-15